Aydın Jeneratör

"kesintisiz enerji"



www.aydinjenerator.com.tr

TSE-HYB | CE | IQR ISO 9001:2018 | IQR ISO 14001:2004 | IQR ISO 18001:2007 | TÜRKAK

Aydın Jeneratör 5 yılı aşan bilgi ve tecrübeyi, siz değerli müşterileri ile paylaşmanın heyecanını duyar. Kurulduğu günden itibaren jeneratör konusunda satış ve servisliğini yapan uzman kadroya sahip olan şirketimiz;

Jeneratör dendiği zaman akla gelen tüm alt yapıyı sağlamaktadır. İsteğe bağlı özel motor ve alternatörlerle özel üretim ve montaj, kumanda kontrolünü sağlar. İşimizde üstün performans yakalamak, daima gelişmek ve böylelikle fark yaratabilmek için yüksek motivasyonun ne denli önemli olduğunun farkındayız. Gerçek verimin ancak bu şekilde elde edilebileceğinin bilinciyle çalışanlarımızın fikirlerine önem veriyor, etkin iletişim platformları yaratmak için daima kendimizi geliştiriyoruz.

Hizmetlerimiz satış sonrası; Montaj, Servis, arıza bulma, onarma yenilikçi olma ruhuyla birlikte yurt içi ve yurt dışı lojistik operasyonlarını da yardımcı olmaktadır.
Orta ölçekli bir işletme olmasına rağmen kurulduğu ilk andan itibaren kaliteye verdiği önem ve zoru başarma azmi sayesinde kısa sürede jeneratör sektöründe tanınmış ve bu ilkelerinden asla vazgeçmemiştir.

Firmanın değişmez prensipleri daima kalite, hizmet, zamanında teslim ve uygun fiyat olmuştur. Satış ve serviste başarı ve sürekliliğin teminatı hizmette dürüstlük ve kalitedir prensibiyle çalışan Aydın Jeneratör, gösterdiğiniz yakın ilgi ve desteğinizden ötürü teşekkür ederek sizlere bugün ve gelecekte hizmet vermeye devam edecektir.

Mehmet ALPER
Yönetim Kurulu Başkanı



SATIŞ SONRASI

Günümüzde müşteri deneyiminin daha da önem kazandığı dünyada, jeneratör sektörüne yönelik hizmet alanlarında da birçok ihtiyaç ortaya çıkmaktadır. AYDIN JENERATÖR olarak tüm bilgi, beceri ve deneyimimiz ile müşterilerimize hızlı ve etkin çözümler sunuyoruz. Kurumsal müşterilerimizin tüm talep ve ihtiyaçlarını deneyimli satış sonrası hizmetler kadromuzla hızlı ve doğru biçimde analiz ederek onlara en uygun çözümleri üretiyoruz.

AYDIN JENERATÖR – ALPPOWER *markası ile kurumsal çözümler elde eder. İnşaat ve gayrimenkul sektöründe, okul, konut, iş yeri ve otel alanlarına ve de kamu 'ya yönelik projelerde çözüm ortağınızdır. Bu çözümleri sunarken ilgili proje yöneticisinin üzerindeki iş yükünü alır, doğru proje planlamaları gerçekleştirir, maliyetleri düşürür, ürünlerin sürekli kontrolünü sağlar ve ihtiyaç olduğunda kolay ulaşılabilirdir.*

ÖZEL PROJELER

Sizi dinliyoruz, Araştırma yapıyoruz, Strateji belirliyoruz, Yaratıcı fikirler buluyoruz, Hayata geçiriyoruz, İslevselligi önemsiyoruz, Sonuç odaklıyız, Sizinle mutlu oluyoruz, ve daima bir tık ötesini sunuyoruz...

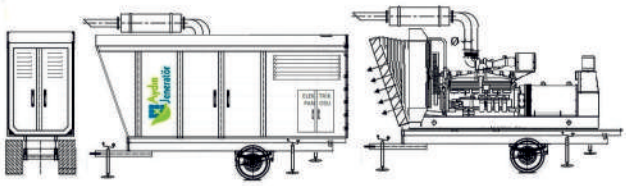

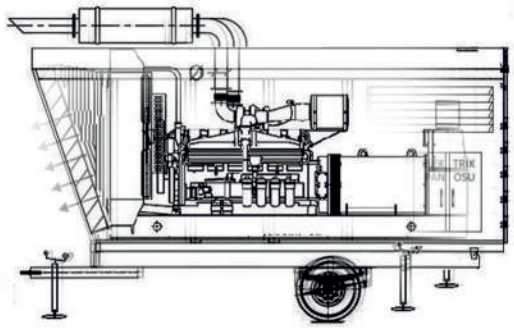

SENKRON

1 veya 1 den fazla jeneratörün gerek şebeke ile gerek 2 ve üstü sayıda jeneratörlerin birbirleri arasında senkronizasyonu sağlamak ve müşteri maliyetlerini en az seviyeye indirmek amacı ile kesintili ya da kesintisiz elektronik kontrol cihazları ile müşteri isteklerine cevap vermekteyiz.



KONTROL SİSTEMLERİ

Kullanmakta olduğumuz Jeneratör otomatik kontrol kartları ***internet üzerinden uzaktan izleme yapılabilir,*** *modern teknolojili, ekonomik, çeşitli haberleşme teknolojileri ile şebeke ve jeneratör üzerinde gerekli tüm ölçümleri sağlamaktadır.*



Aydın Jeneratör

"kesintisiz enerji"

	MODEL			AJR-35	AJR-40	AJR-55	AJR-75	AJR-100	AJR-110	AJR-125	AJR-150
GRUP	GÜÇ	STANDBY	KVA	35	40	55	75	100	110	125	150
			KW	26,4	32	44	60	80	88	100	120
		PRIME	KVA	32	36	50	67,5	90	100	112,5	136
			KW	24	29	40	54	72	80	90	109
DİZEL MOTOR	MARKASI			RICARDO	RICARDO	RICARDO	RICARDO	RICARDO	RICARDO	RICARDO	RICARDO
	MODELİ			K4100D	44100D	K4105ZD	R4105ZD	R4110IZD	R6105AZLD	R6105AZLD	R6105AZLD
	MOTOR	STANDBY	KW	33	33	45	61,6	80	121	132	121
		PRIME	KW	30	30	41	56	72	110	110	110
	MOTOR DEVRİ (rpm)			1500	1500	1500	1500	1500	1500	1500	1500
	ZAMAN			4	4	4	4	4	4	4	4
	SİLİNDİR HACMİ (lt)			3,61	3,61	3,61	4,33	4	6,75	6,75	6,75
	SİLİNDİR SAYISI VE DİZİLİMİ			4 L	4 L	4 L	4 L	4 L	6 L	6 L	6 L
	BORE x STROKE (mmxmm)			100x115	100x115	105x130	105x125	105x135	105x130	105x130	105x130
	SIKIŞTIRMA ORANI			19:01	19:01	19:01	16:01	16:01	16:01	16:01	16:01
	GOVERNÖR TİPİ			MEKANİK - ELEKTRONİK			MEKANİK - ELEKTRONİK			MEKANİK - ELEKTRONİK	
	EMME SİSTEMİ			DOĞAL	DOĞAL	TURBO	TURBO	TURBO	TURBO	TURBO	TURBO INTERCOOLER
	PÜSKÜRTME ŞEKLİ			DİREKT	DİREKT	DİREKT	DİREKT	DİREKT	DİREKT	DİREKT	DİREKT
	SOĞUTMA ŞEKLİ			SU SOĞUTMALI	SU SOĞUTMALI	SU SOĞUTMALI	SU SOĞUTMALI	SU SOĞUTMALI	SU SOĞUTMALI	SU SOĞUTMALI	SU SOĞUTMALI
ÖLÇÜMLER	YAKIT SARFİYATI	%50 Yük		4,3	4,9	5,9	7,6	8	11,9	14	16,5
	YAKIT TANKI KAPASİTESİ			75	75	100	150	252	230	277	277
	MOTOR YAĞI KAPASİTESİ			14	14	14	16	16	19	19	18
	SOĞUTMA SUYU KAPASİTESİ			18	18	18	25	25	40	25	27
	AÇIK ÖLÇÜLER (boy x en x yükseklik) mm			165x95x110	190x100x110	190x100x110	190x100x150	220x110x143	250x110x125	240x110x162	111x240x162
	AÇIK AĞIRLIK kg			770	800	985	940	1175	1350	1425	1450
	KABİNLİ ÖLÇÜLER (boy x en x yüks.) mm			200x115x120	240x140x130	240x140x130	240x140x150	267x110x172	310x146x137	302x110x172	110x302x172
	KABİNLİ AĞIRLIK kg			1050	1100	1150	1170	1469	1670	1735	1760

** Aydın Jeneratör önceden haber vermeksizin ürünlerin tüm model, teknik özellikler, renk, ekipman ve aksesuarlarıyla alakalı değişiklik*

ALPPOWER GENERATOR

TSE-HYB | CE | IQR ISO 9001:2018 | IQR ISO 14001:2004 | IQR ISO 18001:2007 | TÜRKAK

AJR-175	AJR-220	AJR-275	AJR-330	AJR-385	AJR-440	AJS-500	AJS-550	AJS-625	AJS-700	AJS-825
175	220	275	320	385	440	500	550	625	700	625
140	176	220	256	300	352	400	440	500	560	500
159	200	250	288	337,5	400	450	495	568	625	568
127	160	200	230,4	270	320	360	396	450	500	450
RICARDO	RICARDO	RICARDO	RICARDO	RICARDO	RICARDO	SHANGHAI	SHANGHAI	SHANGHAI	SHANGHAI	SHANGHAI
R6105IZLD	R6113AZLD	R6127A-275D	R6127A-275D	ST12D-308	ST12D-330	135AZLD	D990427	D990399	D990401	D990445
146	192	186	267,6	338	366	460	450	505	627	505
133	175	155	223	308	330	412	405	459	565	459
1500	1500	1500	1500	1500	1500	1500	1500	1500	1500	1500
4	4	4	4	4	4	4	4	4	4	4
7,01	7,52	7,518	7,518	16,2	17,2	26,6	25,8	16,2	26,6	16,2
6 L	6 L	6 L	6 L	6 L	6 L	8	8	8	8	12 V
105x135	113x125	113x125	113x125	144x165	144x165	135x155	135x150	135x155	135x155	135x155
16:01	17:01	17:01	17:01	17,5:01	17,5:01	17,5:01	16:01	17,5:01	16:01	17,5:01
MEKANİK - ELEKTRONİK				MEKANİK - ELEKTRONİK			MEKANİK - ELEKTRONİK			
TURBO INTERCOOLER	TURBO INTERCOOLER	TURBO INTERCOOLER	TURBO INTERCOOLER	TURBO INTERCOOLER	TURBO INTERCOOLER	TURBO INTERCOOLER	TURBO INTERCOOLER	TURBO INTERCOOLER	TURBO AFTERCOOLER	TURBO AFTERCOOLER
DİREKT	DİREKT	DİREKT	DİREKT	DİREKT	DİREKT	DİREKT	DİREKT	DİREKT	DİREKT	DİREKT
SU SOĞUTMALI	SU SOĞUTMALI	SU SOĞUTMALI	SU SOĞUTMALI	SU SOĞUTMALI	SU SOĞUTMALI	SU SOĞUTMALI	SU SOĞUTMALI	SU SOĞUTMALI	SU SOĞUTMALI	SU SOĞUTMALI
20	24,5	24,5	25	25	27	30	30	35	74,1	35
250	392	392	362	450	450	500	500	680	680	680
19	22	28	40	40	45	45	37	48	65	62
27	35	46	52	52	61	61	48	93	48	132
110x250x162	110x250x162	300x120x180	300x120x180	300x120x180	300x120x180	360x179x190	390x190x235	200x490x250	450x190x235	490x200x250
1544	1572	2161	2340	2500	3500	4100	3970	4165	4305	4665
110x317x186	110x317x186	370x120x196	370x120x196	370x120x196	380x120x196	420x179x230	480x190x259	200x550x265	530x190x280	550x200x265
1928	1956	2589	2768	3030	3930	4450	4600	4795	4935	5300

yapma hakkını saklı tutar.

Aydın Jeneratör

RICARDO

TEKNİK ÖZELLİKLER

KOLAY BAKIM İMKANLI SES İZOLASYON KABİNİ

KABİN DIŞINDAN YAKIT DOLUM İMKANI GALVANİZ SACLI KABİN

DÜŞÜK YAKIT SEVİYESİ UYARI SİSTEMİ

DİZEL MOTOR

- *RICARDO serisi ağır hizmet tipi jeneratör motoru*
- *4 zamanlı, su soğutmalı, doğal emişli/turboşarj/turboşarj, intercooler*
- *Direkt enjeksiyonlu*
- *Elektronik governör sistemli*
- *12/24 volt marş motoru ve şarj alternatörlü*
- *Değişebilir; hava, yakıt ve yağ filtreli*
- *Tropikal tip radyatörlü*
- *Esnek yakıt hortumlu*
- *Yağ boşaltma vanası ve uzatma hortumlu*
- *Endüstriyel kapasite susturucu ve egzoz spirali veya kompansatör*
- *Bakımsız tip starter aküsü*
- *Motor blok suyu ısıtıcısı (otomatik modellerde)*
- *Dizel jeneratör bakım ve kullanım el kitabı ve elektrik şemaları*

ALTERNATÖR

- *Fırçasız, tek yataklı, esnek diskli 4 kutuplu senkron alternatör*
- *H İzolasyon sınıflı*
- *IP21-23 Koruma sınıflı*
- *Kendinden ikazlı,*
- *Elektronik otomatik voltaj regülatörlü*
- *Harmonik bozulmalara karşı stator sargısı 2/3 adım*
- *Alternatör sargıları, yağ ve asite karşı izolasyon verniği ile korunmuştur.*

EKSTRA DONANIMLAR

- *Şarj ampermetresi*
- *Termik manyetik şalter (Otomatik modellerde)*
- *Hastane/Kritik tip susturucu*
- *Ses izolasyon kabini*
- *Römork - treyler*
- *2-16 jeneratör için senkronizasyon panosu*
- *3 kutuplu/4 kutuplu güç transfer panosu*
- *Yakıt ısıtıcısı, yağ ısıtıcısı*
- *Alternatör ısıtıcısı*
- *Otomatik yakıt dolum sistemi*
- *Yakıt su ayrıcı separatör filtre*
- *PMG ikaz sistemi*

KABİN

- *Modüler prensibe göre dizayn edilmiş, ses izolasyon kabini*
- *Kaynaksız olarak cıvata ve somun ile gerçekleştirilmiş kabin montajı*
- *Epoksi, polyester dış ortam toz boyası ile boyanmış kabin parçaları*
- *Kolay jeneratör bakımına uygun tasarım*
- *Her iki tarafta kilitlenebilir kapılar*
- *Kabin dış yüzeyinde çıkıntısız özel yuvasında acil stop butonu*
- *Şeffaf pano penceresi*

OTOMATİK KONTROL PANOSU

- *LCD Ekranlı otomatik kontrol ünitesi*
- *Akü şarj cihazı*
- *USB port ve RS-485 çıkışı*

JENERATÖR KORUMA VE ALARMLARI

- *Yüksek motor harareti*
- *Düşük yağ basıncı*
- *Aşırı ve düşük motor devri*
- *Düşük radyatör su seviyesi*
- *Aşırı akım*
- *Aşırı ve düşük jeneratör voltajı ve frekansı*
- *Start/stop arızası*



ALPPOWER GENERATOR

KOLAY BAKIM İMKANLI SES İZOLASYON KABİNİ

KABİN DIŞINDAN YAKIT DOLUM İMKANI GALVANİZ SACLI KABİN

DÜŞÜK YAKIT SEVİYESİ UYARI SİSTEMİ

SHANGHAI

TEKNİK ÖZELLİKLER

DİZEL MOTOR

- *SHANGHAI serisi ağır hizmet tipi jeneratör motoru*
- *4 zamanlı, su soğutmalı, turboşarj/turboşarj intercooler*
- *Direkt enjeksiyonlu*
- *Elektronik governör sistemli*
- *24 volt marş motoru ve şarj alternatörlü*
- *Değişebilir; hava, yakıt ve yağ filtreli*
- *Tropikal tip radyatörlü*
- *Esnek yakıt hortumlu*
- *Yağ boşaltma vanası ve uzatma hortumlu*
- *Endüstriyel kapasite susturucu ve egzoz spirali veya kompansatör*
- *Bakımsız tip starter aküsü*
- *Motor blok suyu ısıtıcısı (otomatik modellerde)*
- *Dizel jeneratör bakım ve kullanım el kitabı ve elektrik şemaları*

ALTERNATÖR

- *Fırçasız, tek yataklı, esnek diskli 4 kutuplu senkron alternatör*
- *H İzolasyon sınıflı*
- *IP21-23 Koruma sınıflı*
- *Kendinden ikazlı,*
- *Elektronik otomatik voltaj regülatörlü*
- *Harmonik bozulmalara karşı stator sargısı 2/3 adım*
- *Alternatör sargıları, yağ ve asite karşı izolasyon verniği ile korunmuştur.*

EKSTRA DONANIMLAR

- *Şarj ampermetresi*
- *Termik manyetik şalter (Otomatik modellerde)*
- *Hastane/Kritik tip susturucu*
- *Ses izolasyon kabini*
- *Römork - treyler*
- *2-16 jeneratör için senkronizasyon panosu*
- *3 kutuplu/4 kutuplu güç transfer panosu*
- *Yakıt ısıtıcısı, yağ ısıtıcısı*
- *Alternatör ısıtıcısı*
- *Otomatik yakıt dolum sistemi*
- *Yakıt su ayrıcı separatör filtre*
- *PMG ikaz sistemi*

KABİN

- *Modüler prensibe göre dizayn edilmiş, ses izolasyon kabini*
- *Kaynaksız olarak cıvata ve somun ile gerçekleştirilmiş kabin montajı*
- *Epoksi, polyester dış ortam toz boyası ile boyanmış kabin parçaları*
- *Kolay jeneratör bakımına uygun tasarım*
- *Her iki tarafta kilitlenebilir kapılar*
- *Kabin dış yüzeyinde çıkıntısız özel yuvasında acil stop butonu*
- *Şeffaf pano penceresi*

OTOMATİK KONTROL PANOSU

- *LCD Ekranlı otomatik kontrol ünitesi*
- *Akü şarj cihazı*
- *Gerekli donanım ve malzemeler*
  USB port ve RS-485 çıkışı

JENERATÖR KORUMA VE ALARMLARI

- *Yüksek motor harareti*
- *Düşük yağ basıncı*
- *Aşırı ve düşük motor devri*
- *Düşük radyatör su seviyesi*
- *Aşırı akım*
- *Aşırı ve düşük jeneratör voltajı ve frekansı*
- *Start/stop arızası*



Geçici süreli
ihtiyaçlarınız için

JENERATÖR KİRALAMA SERVİSİMİZDEN

yararlanabilirsiniz.

Aydın Jeneratör
tüm beklenti ve ihtiyaçlarınıza
yönelik olarak aşağıdaki
hizmetleri sunmaktadır.

* **Özel projeler için özel üretim**
* **Yer ve güç tespiti**
* **Montaj ve demontaj**
* **Peryodik bakım**
* **Genel bakım**
* **Teknik destek ve danışmanlık**
* **Revizyon**
* **Devreye alma**
* **Yedek parça**

7/24 TEKNİK SERVİS

En donanımlı personellerimizle
oluşturduğumuz teknik
servis ekiplerimiz

TÜM BAKIM, ONARIM VE SERVİS İHTİYAÇLARINIZ İÇİN

kaliteli ve güvenle
hizmet etmektedir.

VOLVO PENTA · Perkins · CAT · Cummins · FG WILSON

VOLVO
PERKINS
CAT
CUMMINS
Marka cihazlarla
Arıza Tespiti



Aydın Jeneratör

ENERJİ MAKİNA İNŞ. SAN. VE TİC. LTD. ŞTİ.
Ata Mah. Astis San.Sit. 779 Sk.No:89 Efeler/AYDIN
T: 0256 211 33 55 M: info@aydinjenerator.com.tr